0	1	2	3	4	5	6	7	8	9

Delivery status of the automatic feeders

Machine internal CAN-bus terminated on both sides with terminators at the connector =ST1-X1: pin 1-2 resp. pin 3-4

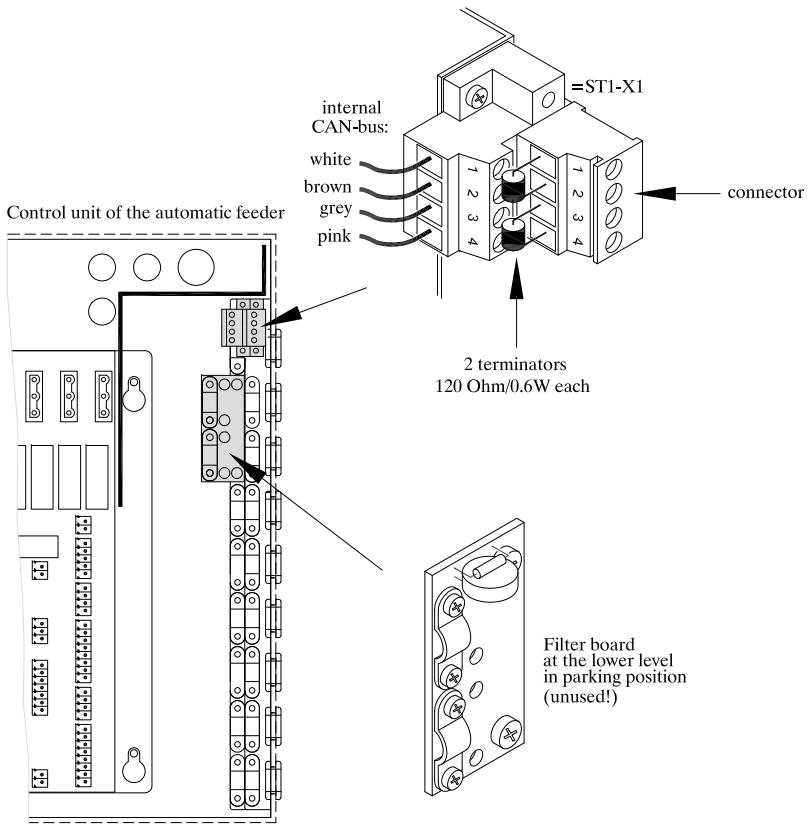

Automatic feeder without external nodes with machine internal CAN-bus (connector ST1-X1 <=> power board <=> hand-held terminal <=> connector ST1-X1)

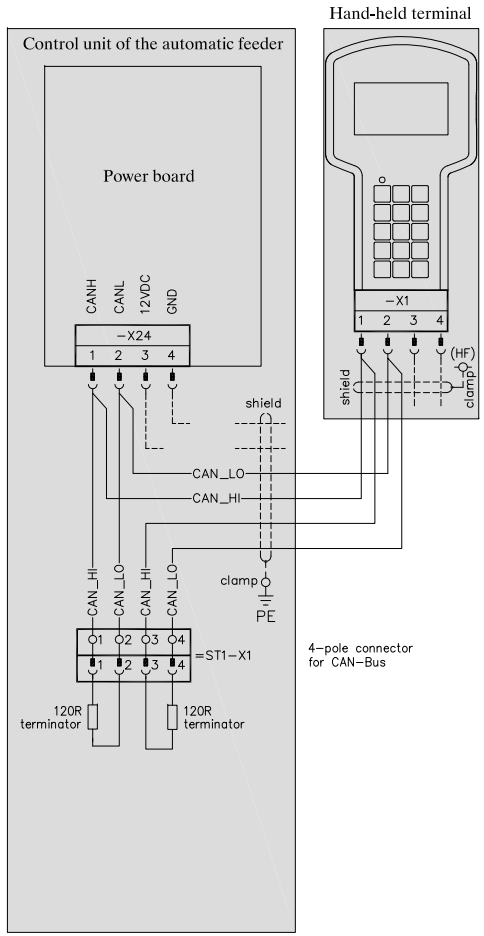

FÖRSTER TECHNIK CAN-Bus	Transfer rate: 100kbit/s Line length (max.): 400m ⚠ The connecting line to the hand-held terminal must be calculated twice!	CAN-Bus for Automatic Feeders

geändert:	CAN-Bus CE1/CH1/CH2/VE1/VH1/VH2 – IFS – Gateway – half-body scales	Zeichnungs-Nr.: PL30020	Versions-Nr.: 005	Blatt 1/16
		erstellt: 03.04.2012 jr	Ersatz für:	Artikel-Nr.
		bearbeitet: 03.04.2012 jr	gültig ab:	FÖRSTER TECHNIK
		freigegeben:	gültig bis:	

example

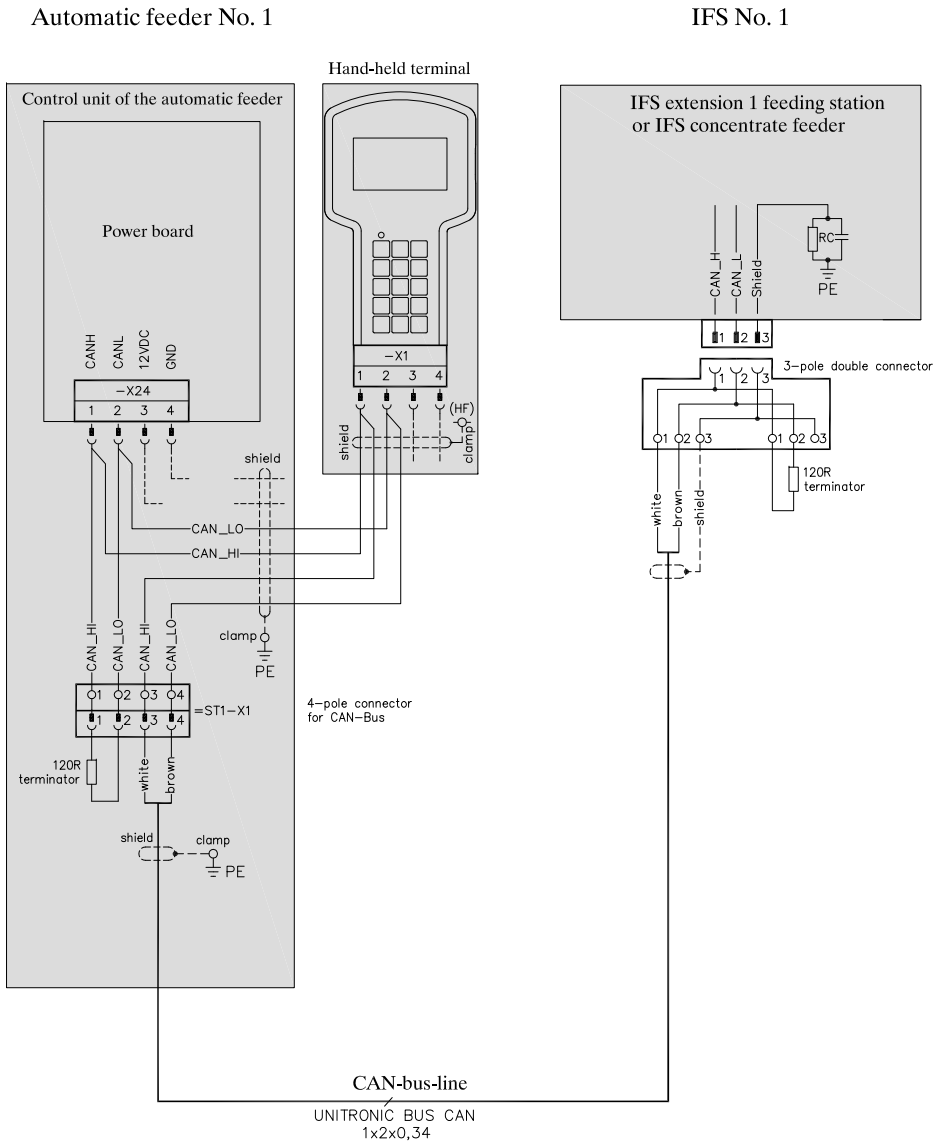

FÖRSTER TECHNIK CAN-Bus	Transfer rate: 100kbit/s Line length (max.): 400m ⚠ The connecting line to the hand-held terminal must be calculated twice!	CAN-Bus for Automatic Feeders

geändert:	CAN–Bus CE1/CH1/CH2/VE1/VH1/VH2 – IFS – Gateway – half–body scales	Zeichnungs–Nr.: PL30020	Versions–Nr.: 005	Blatt 2 / 16
		erstellt: 03.04.2012 jr	Ersatz für:	Artikel–Nr.
		bearbeitet: 03.04.2012 jr	gültig ab:	FÖRSTER TECHNIK
		freigegeben:	gültig bis:	

example

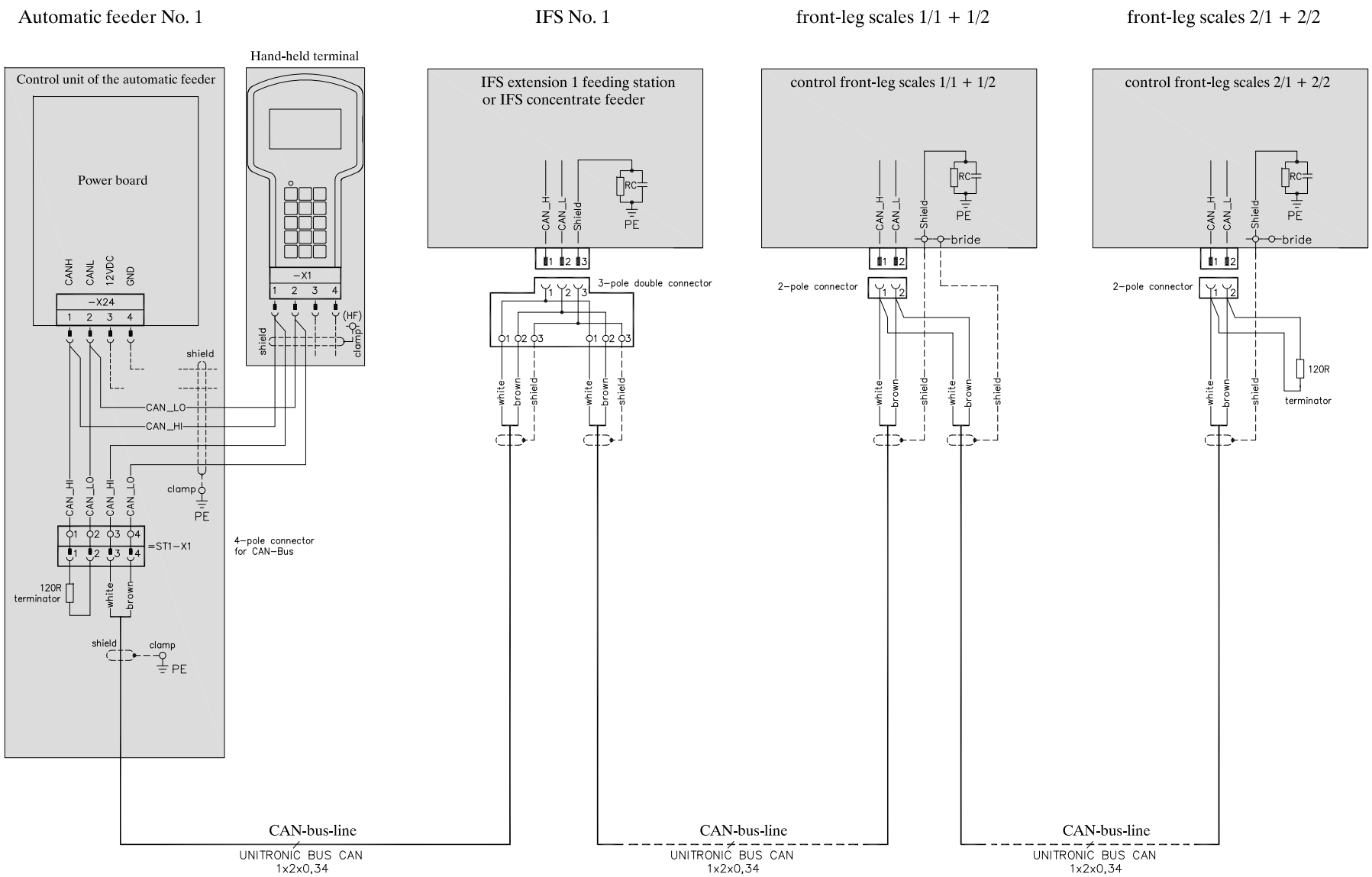

FÖRSTER TECHNIK CAN-Bus	Transfer rate: 100kbit/s Line length (max.): 400m ⚠ The connecting line to the hand-held terminal must be calculated twice!	CAN-Bus for Automatic Feeders

geändert:	CAN−Bus CE1/CH1/CH2/VE1/VH1/VH2 − IFS − Gateway − half−body scales	Zeichnungs−Nr.: PL30020	Versions−Nr.: 005	Blatt 3 / 16
		erstellt: 03.04.2012 jr	Ersatz für:	Artikel−Nr.
		bearbeitet: 03.04.2012 jr	gültig ab:	FÖRSTER TECHNIK
		freigegeben:	gültig bis:	

example

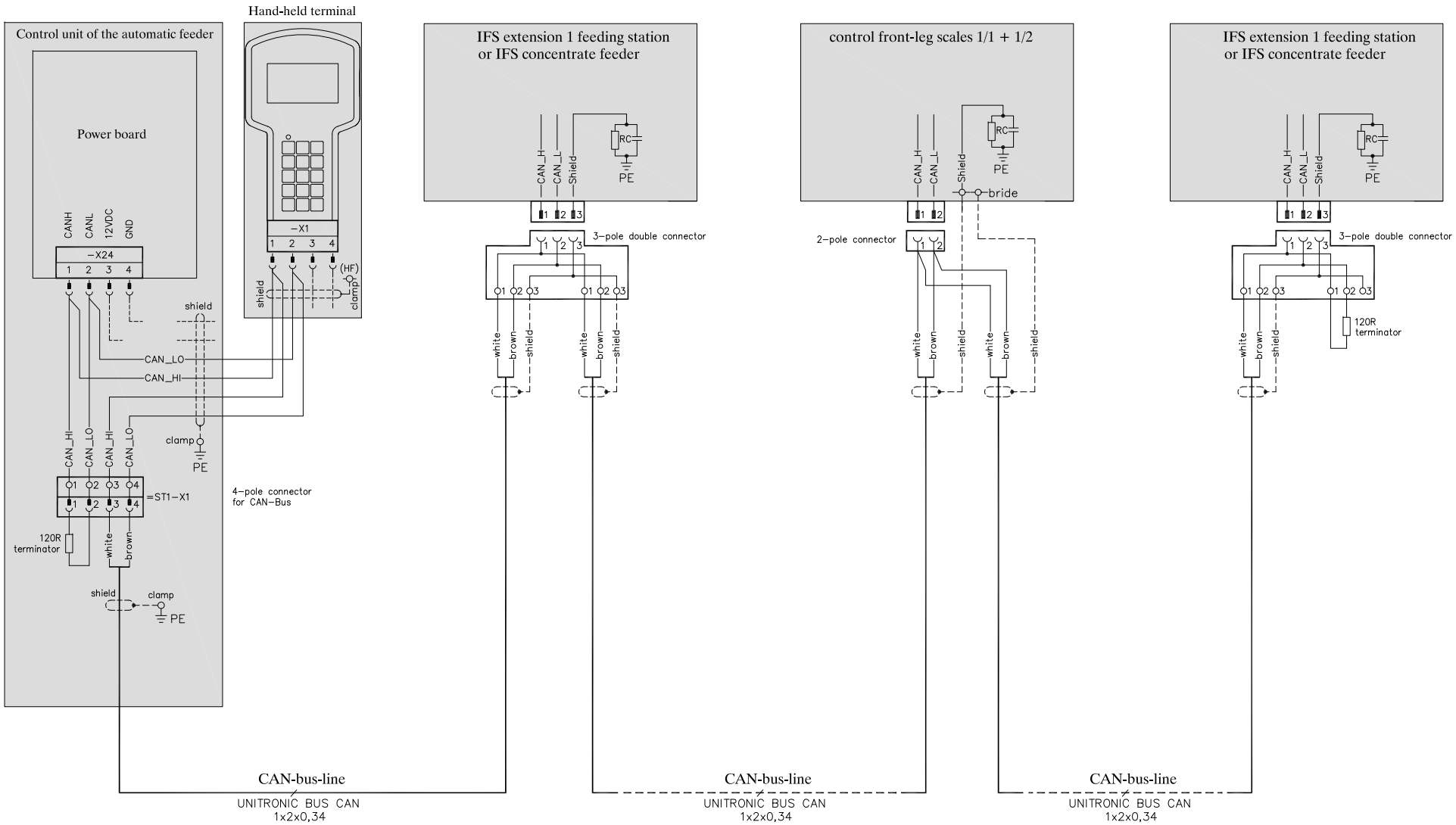

FÖRSTER TECHNIK CAN-Bus	Transfer rate: 100kbit/s Line length (max.): 400m ⚠ The connecting line to the hand-held terminal must be calculated twice!	CAN-Bus for Automatic Feeders

geändert:	CAN−Bus CE1/CH1/CH2/VE1/VH1/VH2 − IFS − Gateway − half−body scales	Zeichnungs−Nr.: PL30020	Versions−Nr.: 005	Blatt 4 / 16
		erstellt: 03.04.2012 jr	Ersatz für:	Artikel−Nr.
		bearbeitet: 03.04.2012 jr	gültig ab:	FÖRSTER TECHNIK
		freigegeben:	gültig bis:	

example

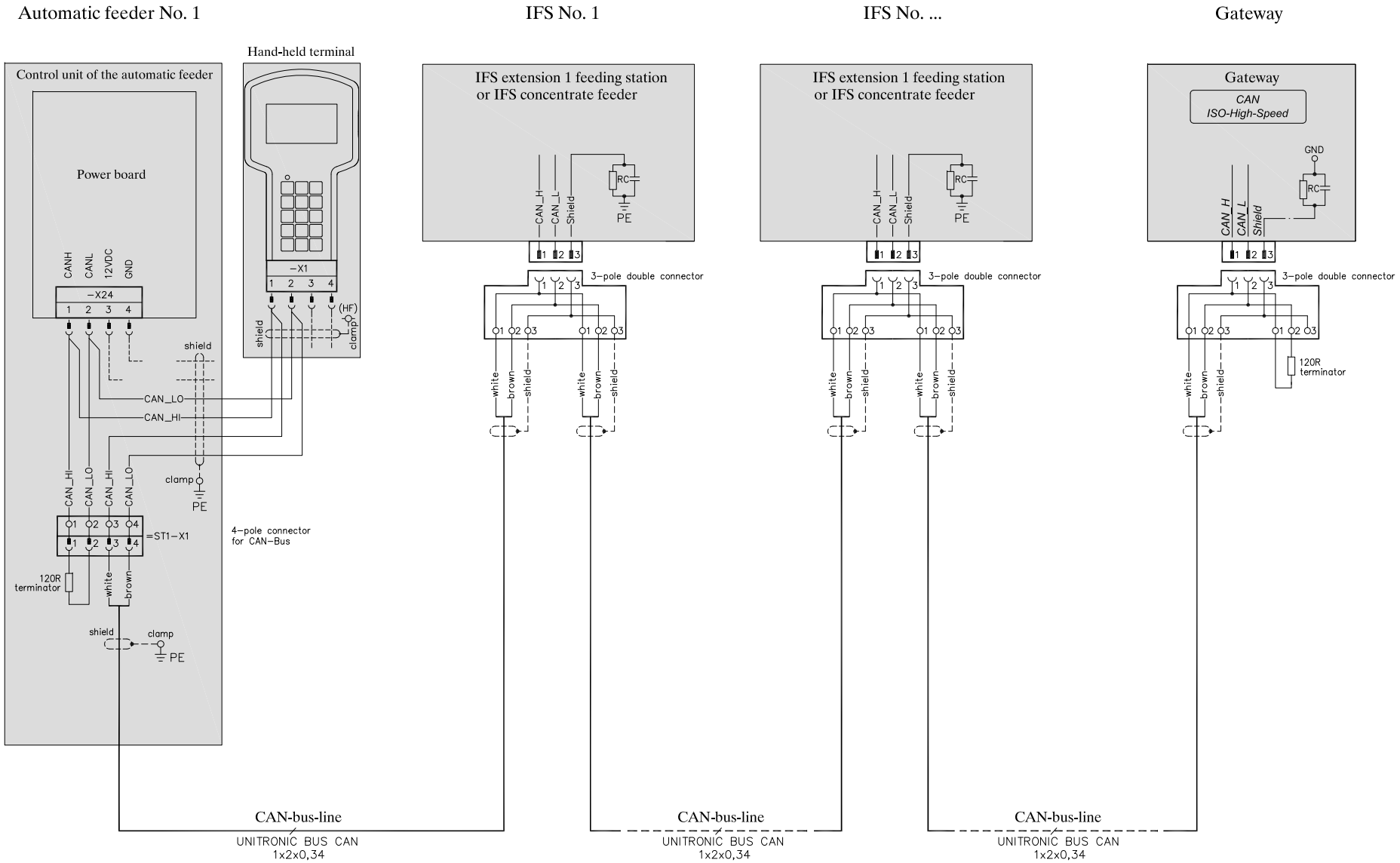

FÖRSTER TECHNIK CAN-Bus	Transfer rate: 100kbit/s Line length (max.): 400m ⚠ The connecting line to the hand-held terminal must be calculated twice!	CAN-Bus for Automatic Feeders

geändert:	CAN−Bus CE1/CH1/CH2/VE1/VH1/VH2 − IFS − Gateway − half−body scales	Zeichnungs−Nr.: PL30020	Versions−Nr.: 005	Blatt 5 / 16
		erstellt: 03.04.2012 jr	Ersatz für:	Artikel−Nr.
		bearbeitet: 03.04.2012 jr	gültig ab:	FÖRSTER TECHNIK
		freigegeben:	gültig bis:	

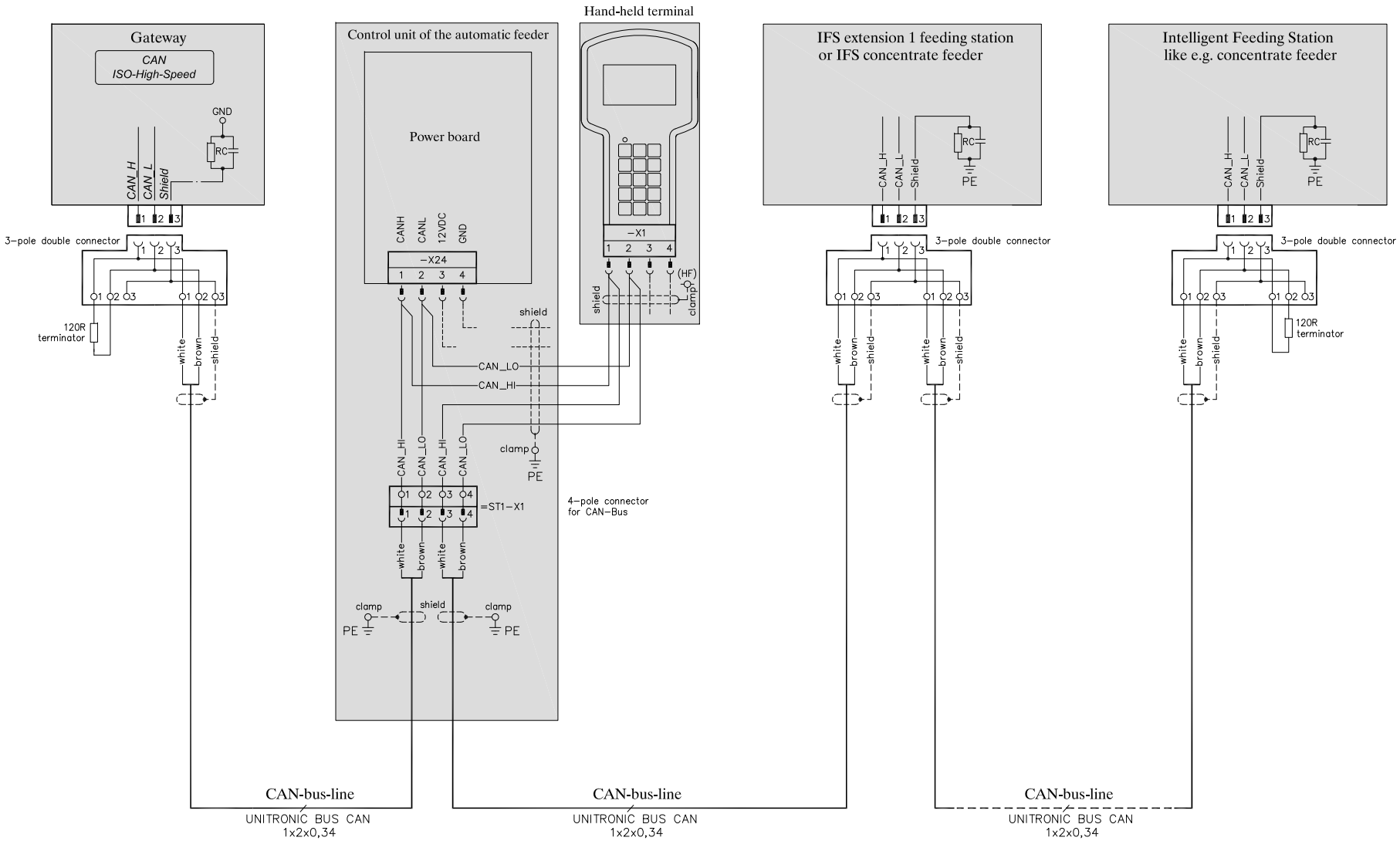

FÖRSTER TECHNIK
CAN-Bus

Transfer rate: 100kbit/s
Line length (max.): 400m
The connecting line to the hand-held terminal must be calculated twice!

CAN-Bus
for Automatic Feeders

geändert:	CAN-Bus CE1/CH1/CH2/VE1/VH1/VH2 – IFS – Gateway – half-body scales	Zeichnungs-Nr.: PL30020	Versions-Nr.: 005	Blatt 6 / 16
		erstellt: 03.04.2012 jr	Ersatz für:	Artikel-Nr.
		bearbeitet: 03.04.2012 jr	gültig ab:	FÖRSTER TECHNIK
		freigegeben:	gültig bis:	

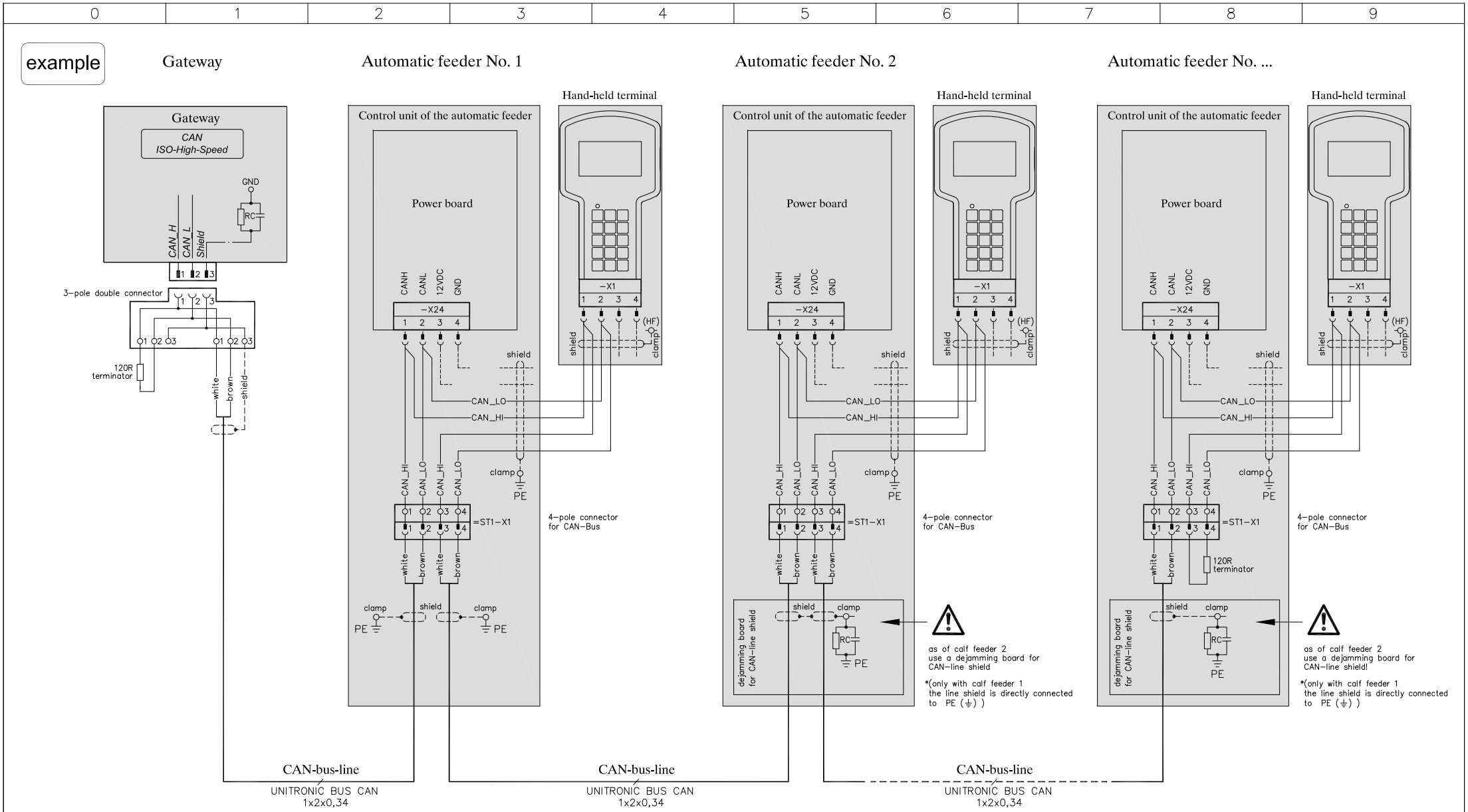

FÖRSTER TECHNIK
CAN-Bus

Transfer rate: 100kbit/s
Line length (max.): 400m
The connecting line to the hand-held terminal must be calculated twice!

CAN-Bus for Automatic Feeders

*If a complete CAN-bus system consists of several nodes, the shield of the CAN-bus line must be directly grounded only with one node! For all other nodes the line shield must be connected according to HF.

geändert:	CAN-Bus CE1/CH1/CH2/VE1/VH1/VH2 – IFS – Gateway – half-body scales	Zeichnungs-Nr.: PL30020	Versions-Nr.: 005	Blatt 7 / 16
		erstellt: 03.04.2012 jr	Ersatz für:	Artikel-Nr.
		bearbeitet: 03.04.2012 jr	gültig ab:	FÖRSTER TECHNIK
		freigegeben:	gültig bis:	

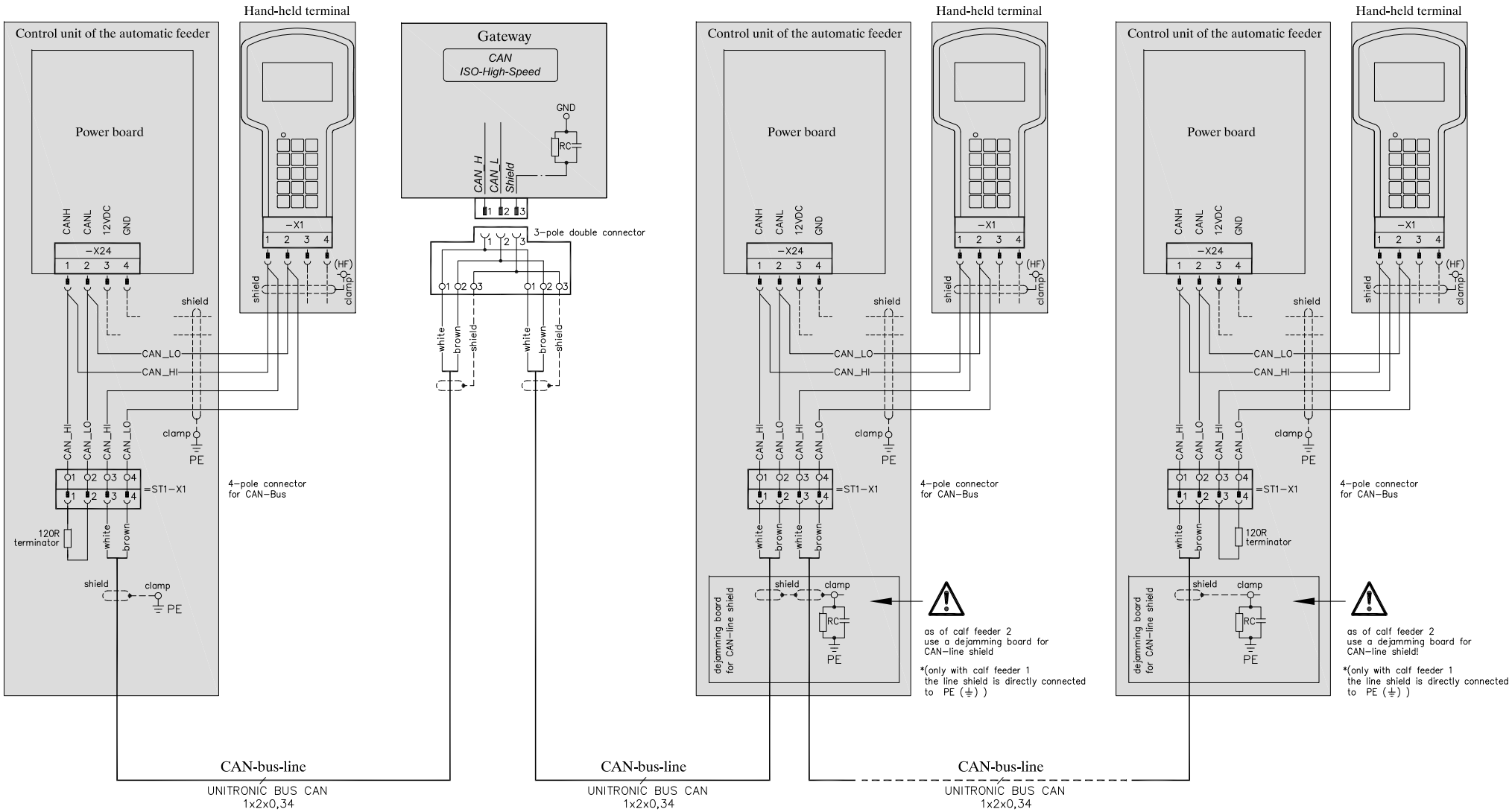

FÖRSTER TECHNIK CAN-Bus	Transfer rate: 100kbit/s Line length (max.): 400m ⚠ The connecting line to the hand-held terminal must be calculated twice!	CAN-Bus for Automatic Feeders

*If a complete CAN−bus system consists of several nodes, the shield of the CAN−bus line must be directly grounded only with one node!
For all other nodes the line shield must be connected according to HF.

geändert:	CAN−Bus CE1/CH1/CH2/VE1/VH1/VH2 − IFS − Gateway − half−body scales	Zeichnungs−Nr.: PL30020	Versions−Nr.: 005	Blatt 8 / 16
		erstellt: 03.04.2012 jr	Ersatz für:	Artikel−Nr.
		bearbeitet: 03.04.2012 jr	gültig ab:	FÖRSTER TECHNIK
		freigegeben:	gültig bis:	

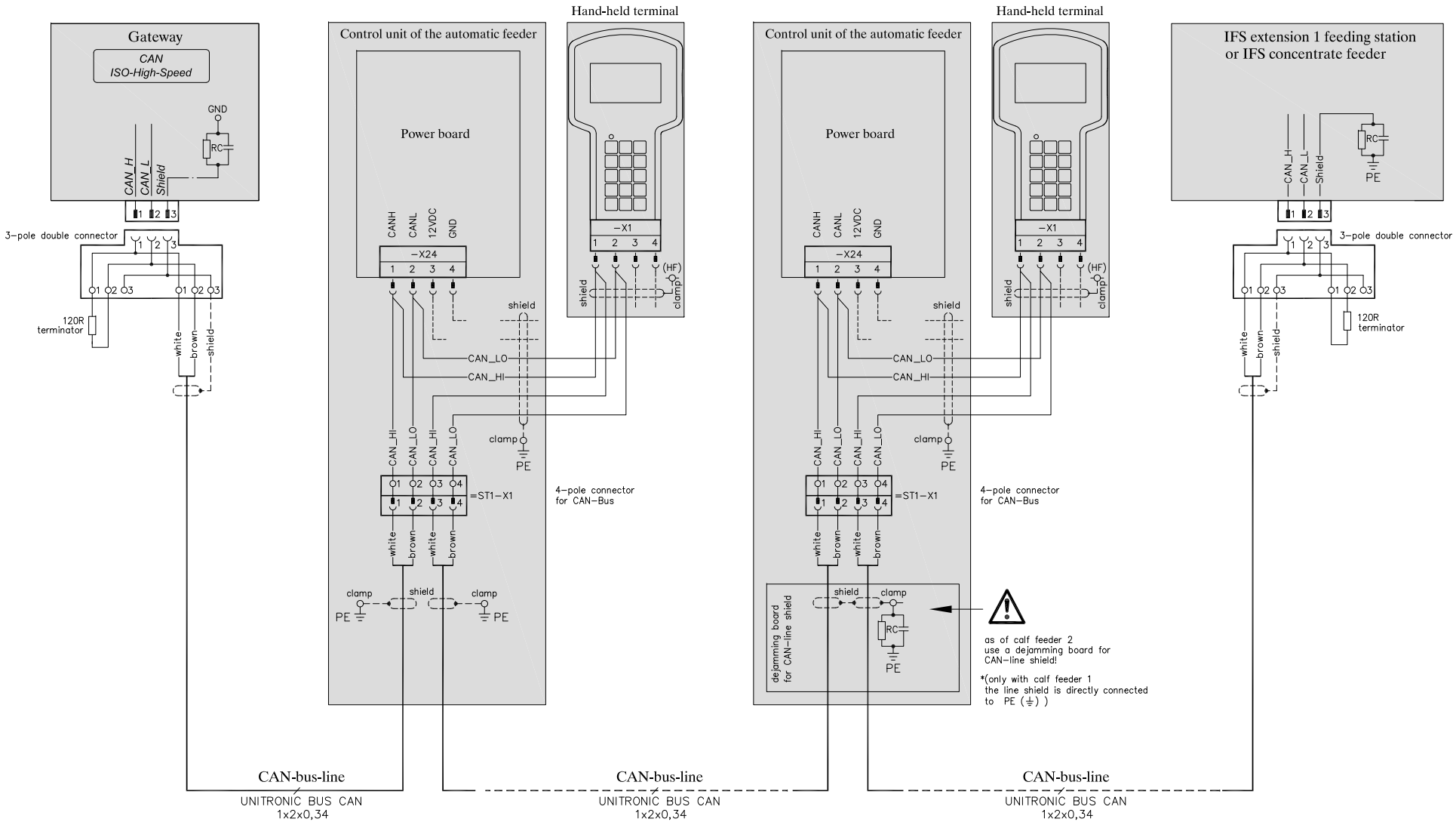

FÖRSTER TECHNIK CAN-Bus	Transfer rate: 100kbit/s Line length (max.): 400m ⚠ The connecting line to the hand-held terminal must be calculated twice!	CAN-Bus for Automatic Feeders

*If a complete CAN-bus system consists of several nodes, the shield of the CAN-bus line must be directly grounded only with one node!
For all other nodes the line shield must be connected according to HF.

geändert:	CAN-Bus CE1/CH1/CH2/VE1/VH1/VH2 – IFS – Gateway – half-body scales	Zeichnungs-Nr.: PL30020	Versions-Nr.: 005	Blatt 9 / 16
		erstellt: 03.04.2012 jr	Ersatz für:	Artikel-Nr.
		bearbeitet: 03.04.2012 jr	gültig ab:	FÖRSTER TECHNIK
		freigegeben:	gültig bis:	

0	1	2	3	4	5	6	7	8	9

example

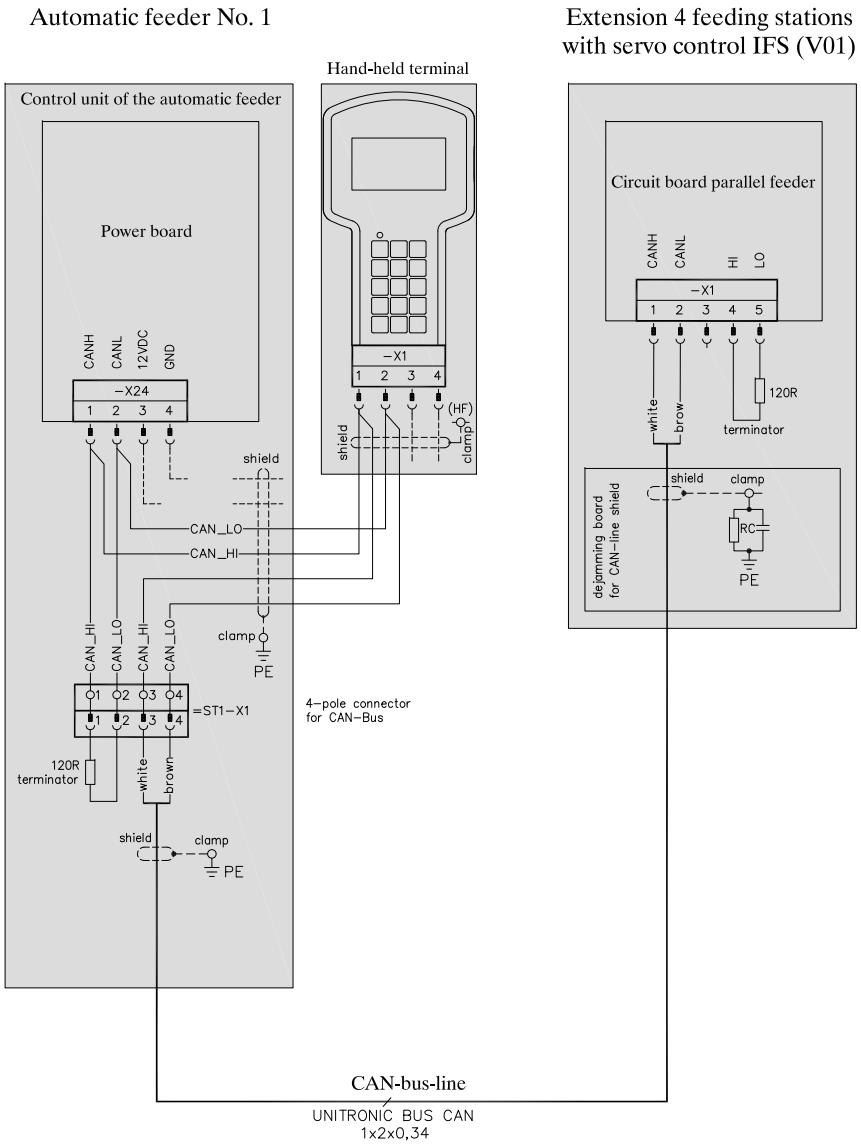

FÖRSTER TECHNIK CAN-Bus	Transfer rate: 100kbit/s Line length (max.): 400m ⚠ The connecting line to the hand-held terminal must be calculated twice!	CAN-Bus for Automatic Feeders

geändert:	CAN–Bus CE1/CH1/CH2/VE1/VH1/VH2 – IFS – Gateway – half–body scales	Zeichnungs–Nr.: PL30020	Versions–Nr.: 005	Blatt 10 / 16
		erstellt: 03.04.2012 jr	Ersatz für:	Artikel–Nr.
		bearbeitet: 03.04.2012 jr	gültig ab:	FÖRSTER TECHNIK
		freigegeben:	gültig bis:	

example

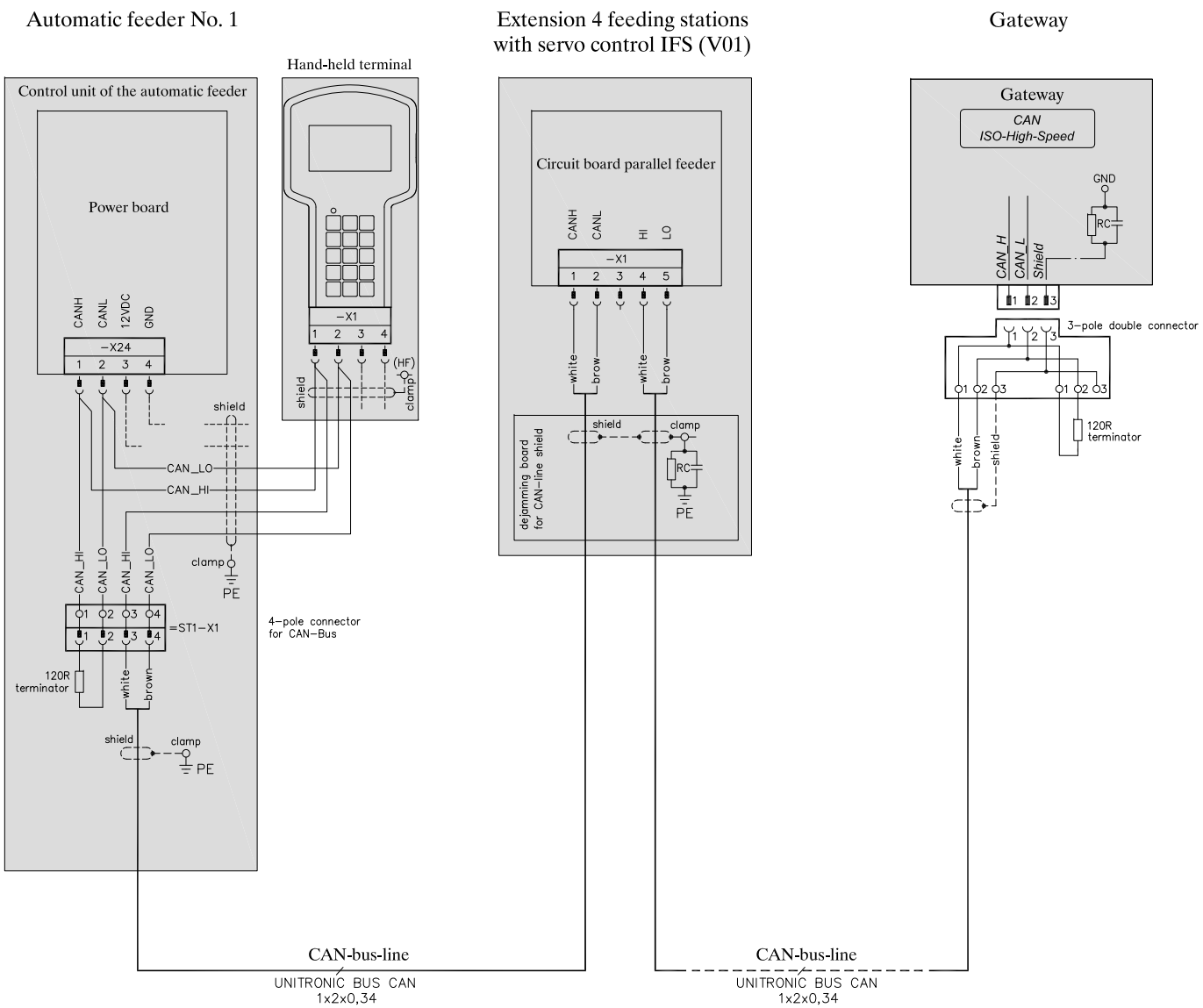

FÖRSTER TECHNIK
CAN-Bus

Transfer rate: 100kbit/s
Line length (max.): 400m
The connecting line to the hand-held terminal must be calculated twice!

CAN-Bus for Automatic Feeders

geändert:	CAN–Bus CE1/CH1/CH2/VE1/VH1/VH2 – IFS – Gateway – half–body scales	Zeichnungs–Nr.: PL30020	Versions–Nr.: 005	Blatt 11 / 16
		erstellt: 03.04.2012 jr	Ersatz für:	Artikel–Nr.
		bearbeitet: 03.04.2012 jr	gültig ab:	FÖRSTER TECHNIK
		freigegeben:	gültig bis:	

example

Automatic feeder No. 1 at the end of the bus, with at least one external node

Automatic feeder No. 1

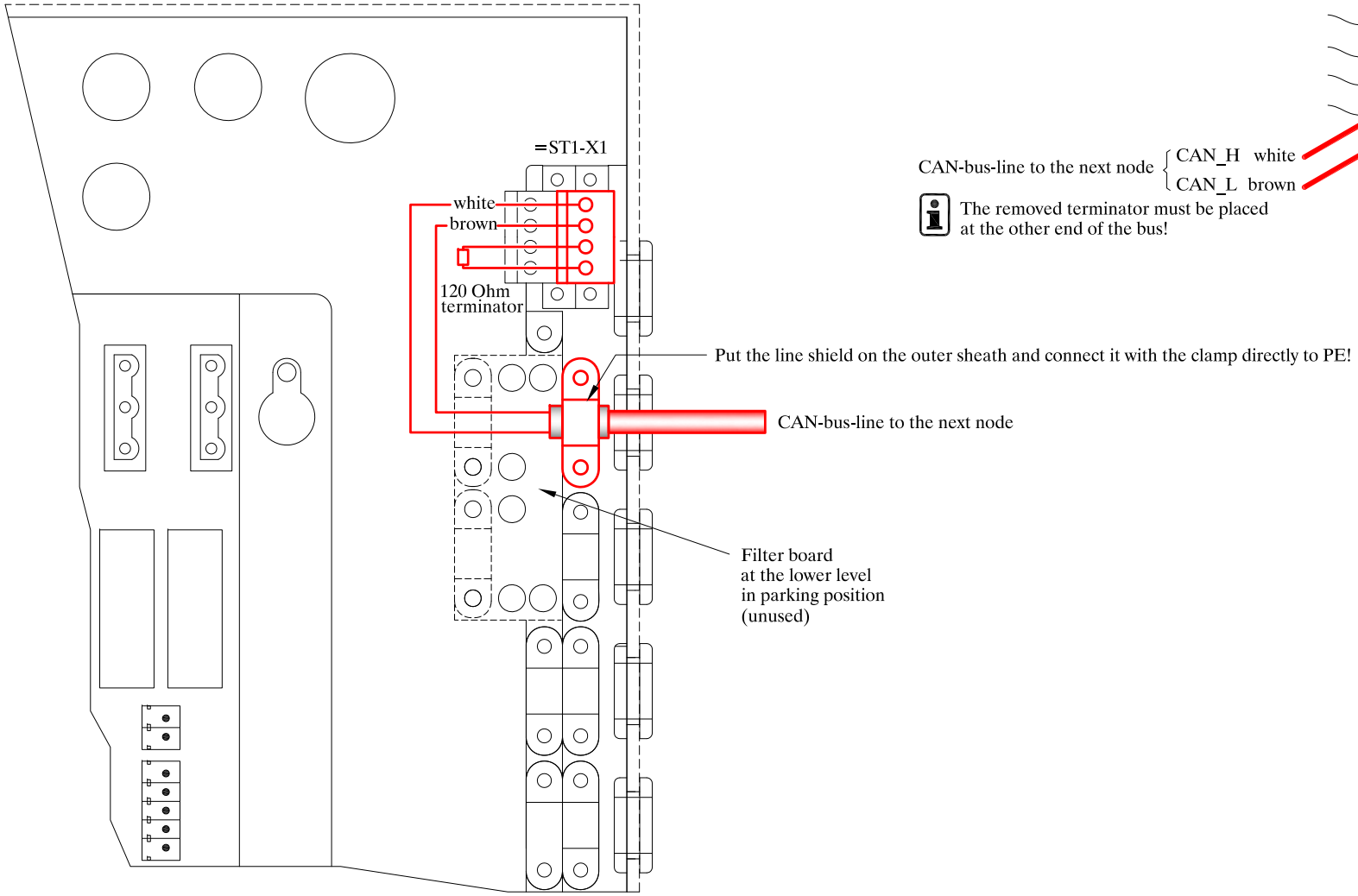

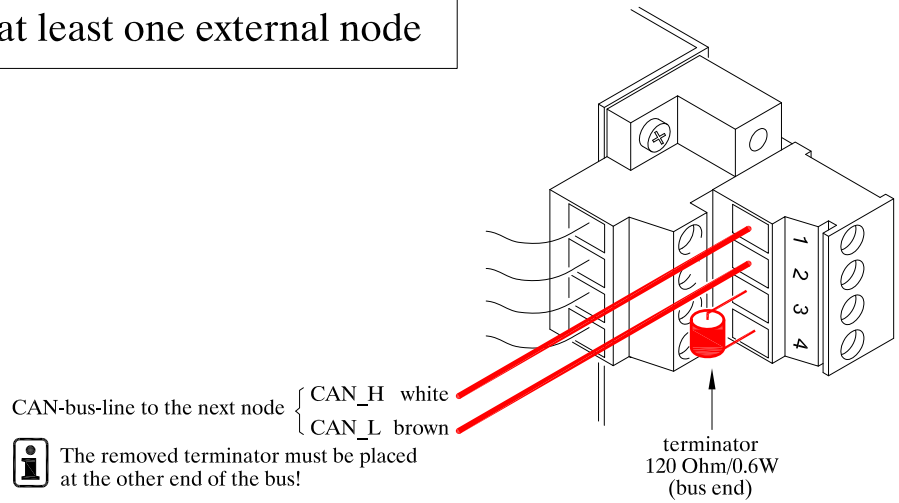

geändert:	CAN–Bus CE1/CH1/CH2/VE1/VH1/VH2 – IFS – Gateway – half–body scales	Zeichnungs–Nr.: PL30020	Versions–Nr.: 005	Blatt 12 / 16
		erstellt: 03.04.2012 jr	Ersatz für:	Artikel–Nr.
		bearbeitet: 03.04.2012 jr	gültig ab:	FÖRSTER TECHNIK
		freigegeben:	gültig bis:	

example

Automatic feeder No. 1 not at the end of the bus, with at least two external nodes

Automatic feeder No. 1

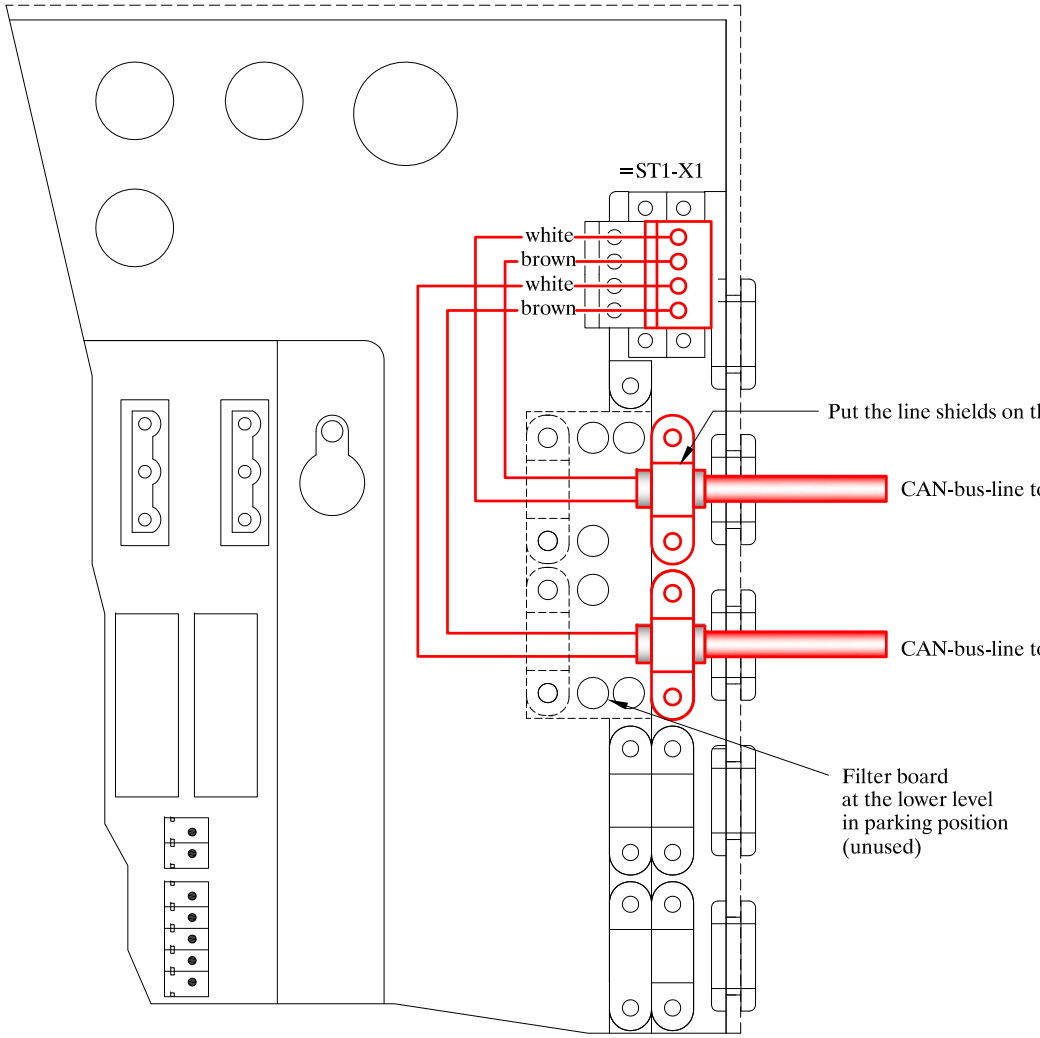

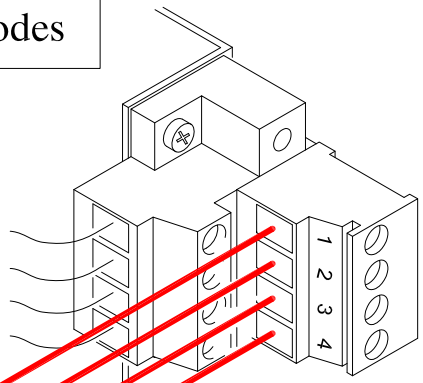

CAN-bus-line to the next node { CAN_H white / CAN_L brown

CAN-bus-line to the next node { CAN_H white / CAN_L brown

The 120 Ohm terminator must always be placed at the end of the bus!

geändert:	CAN–Bus CE1/CH1/CH2/VE1/VH1/VH2 – IFS – Gateway – half–body scales	Zeichnungs–Nr.: PL30020	Versions–Nr.: 005	Blatt 13 / 16
		erstellt: 03.04.2012 jr	Ersatz für:	Artikel–Nr.
		bearbeitet: 03.04.2012 jr	gültig ab:	FÖRSTER TECHNIK
		freigegeben:	gültig bis:	

example

Automatic feeder No. 2 or No. ... not at the end of the bus

Automatic feeder No. 2 or No. ...

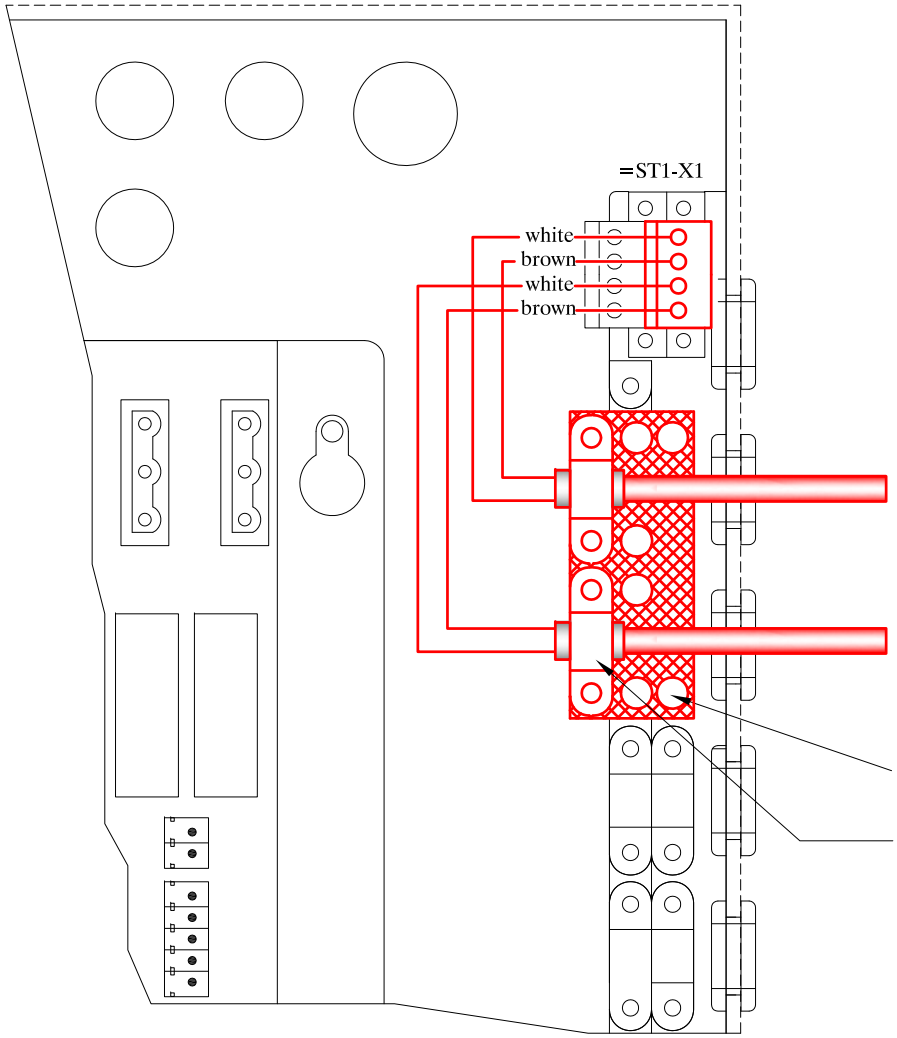

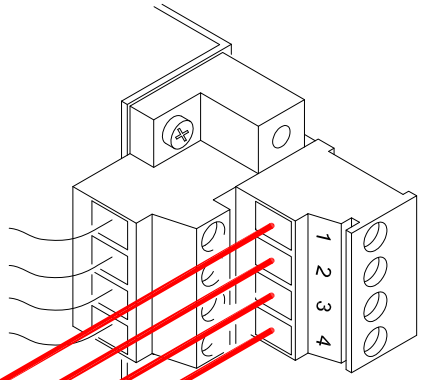

CAN-bus-line to the next node { CAN_H white / CAN_L brown

CAN-bus-line to the next node { CAN_H white / CAN_L brown

The 120 Ohm terminator must always be placed at the end of the bus!

CAN-bus-line to the next node

CAN-bus-line to the next node

Mount the filter board at the upper level,
(does not apply to calf feeder No. 1)

Put the line shields on the outer sheath and connect them with the clamps directly to the filter board (HF-connection)!
(does not apply to calf feeder No. 1)

geändert:	CAN–Bus CE1/CH1/CH2/VE1/VH1/VH2 – IFS – Gateway – half–body scales	Zeichnungs–Nr.: PL30020	Versions–Nr.: 005	Blatt 14 / 16
		erstellt: 03.04.2012 jr	Ersatz für:	Artikel–Nr.
		bearbeitet: 03.04.2012 jr	gültig ab:	FÖRSTER TECHNIK
		freigegeben:	gültig bis:	

example

Automatic feeder No. 2 or No. ... at the end of the bus

Automatic feeder No. 2 or No. ...

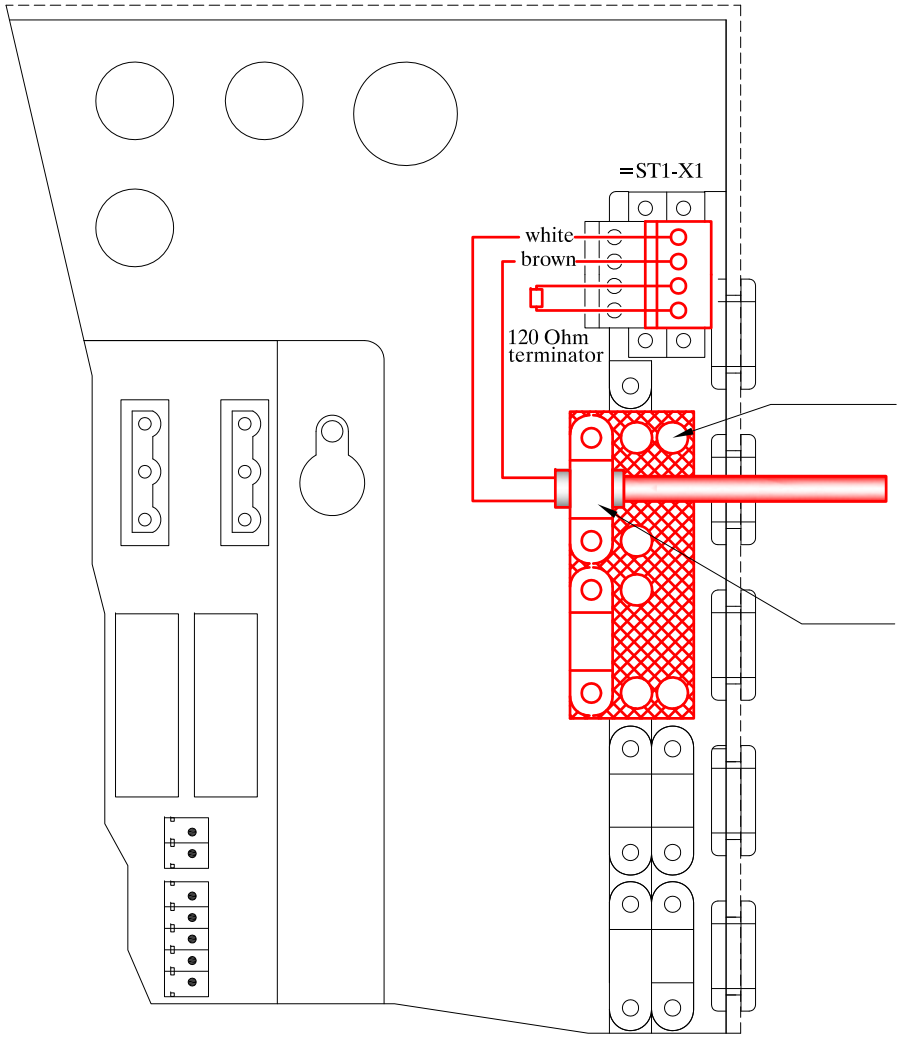

Mount the filter board at the upper level,
(does not apply to calf feeder No. 1)

CAN-bus-line to the next node

Put the line shields on the outer sheath and connect them with the cable clamps to the filter board (HF-connection)!
(does not apply to calf feeder No. 1)

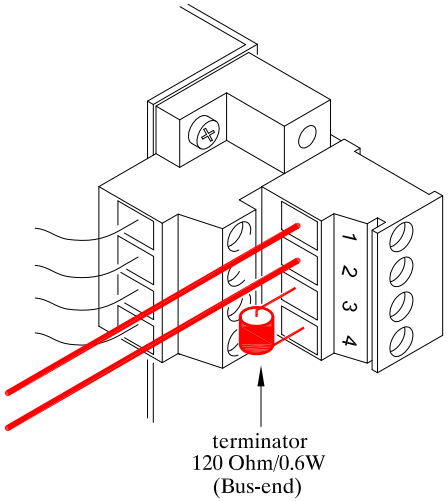

geändert:	CAN–Bus CE1/CH1/CH2/VE1/VH1/VH2 – IFS – Gateway – half–body scales	Zeichnungs–Nr.: PL30020	Versions–Nr.: 005	Blatt 15 / 16
		erstellt: 03.04.2012 jr	Ersatz für:	Artikel–Nr.
		bearbeitet: 03.04.2012 jr	gültig ab:	FÖRSTER TECHNIK
		freigegeben:	gültig bis:	

example

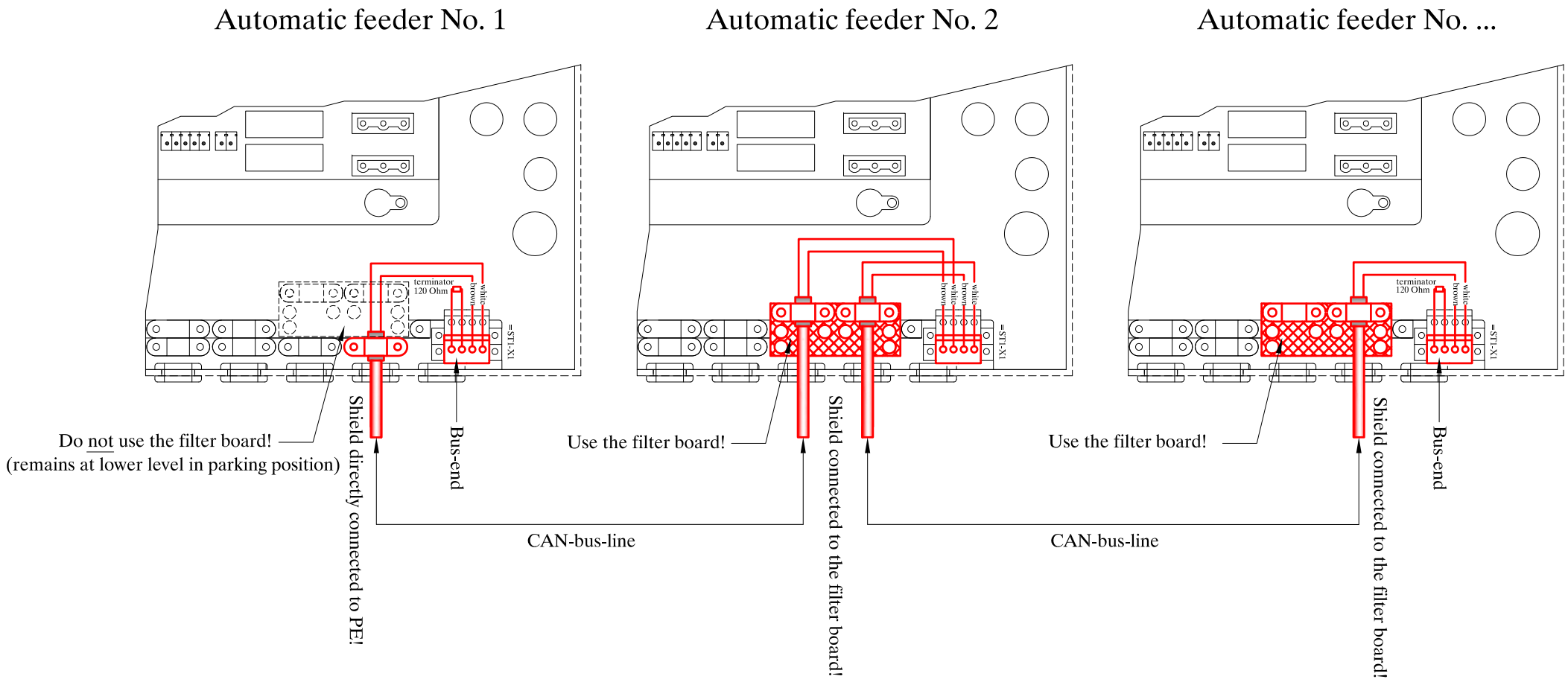

geändert:	CAN–Bus CE1/CH1/CH2/VE1/VH1/VH2 – IFS – Gateway – half–body scales	Zeichnungs–Nr.: PL30020	Versions–Nr.: 005	Blatt 16 / 16
		erstellt: 03.04.2012 jr	Ersatz für:	Artikel–Nr.
		bearbeitet: 03.04.2012 jr	gültig ab:	FÖRSTER TECHNIK
		freigegeben:	gültig bis:	